WĘZEŁ W1

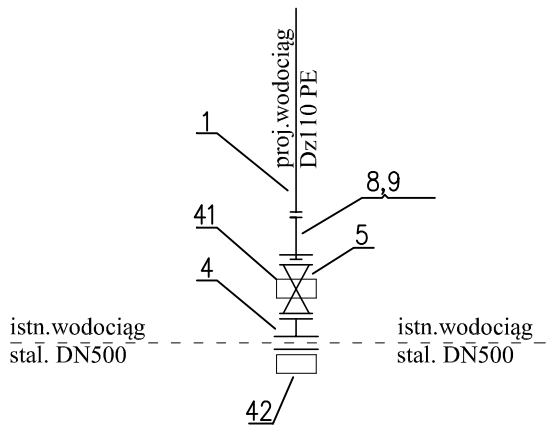

WĘZEŁ W2

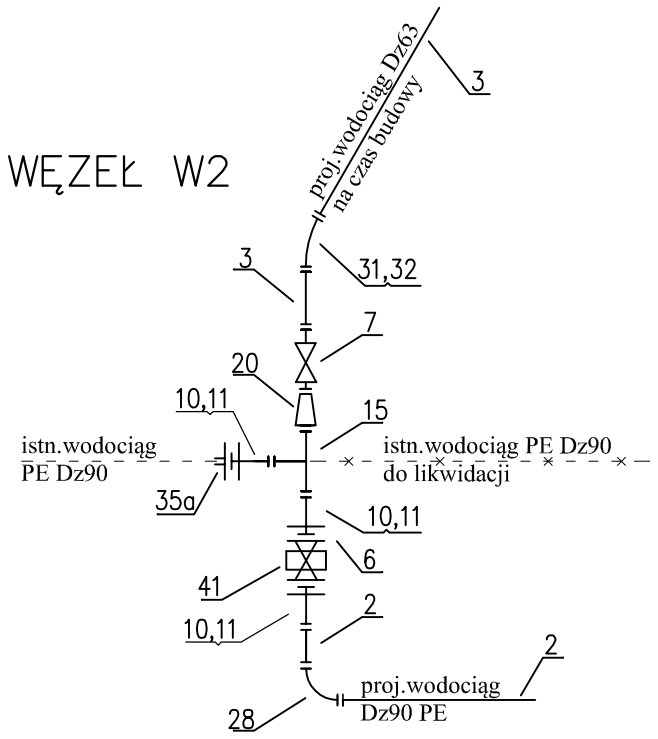

WĘZEŁ W3

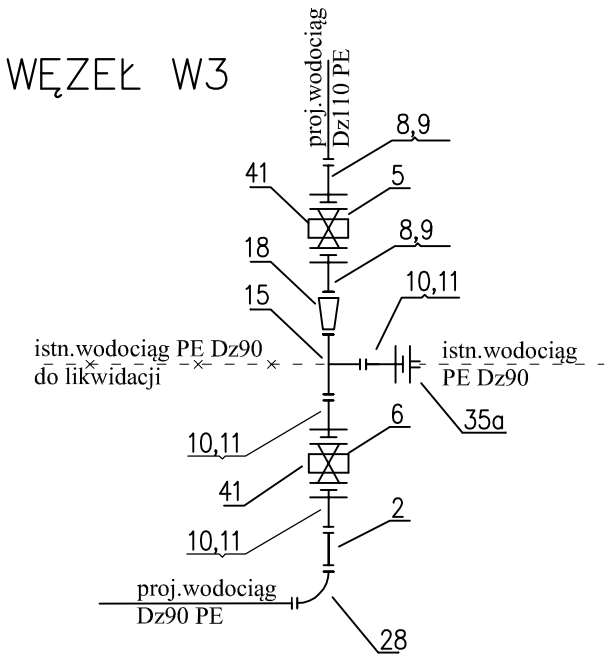

WĘZEŁ W4

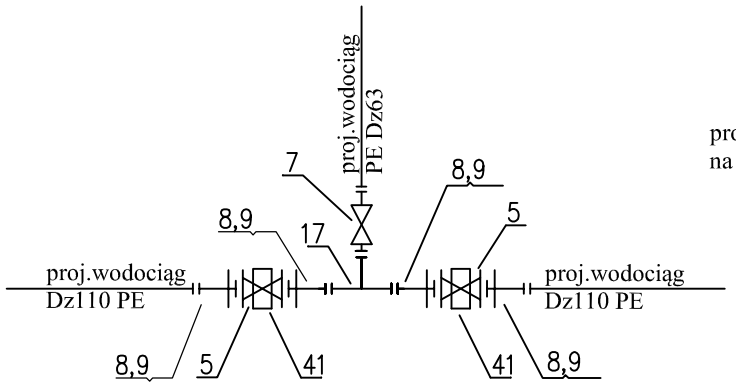

WĘZEŁ W4.1

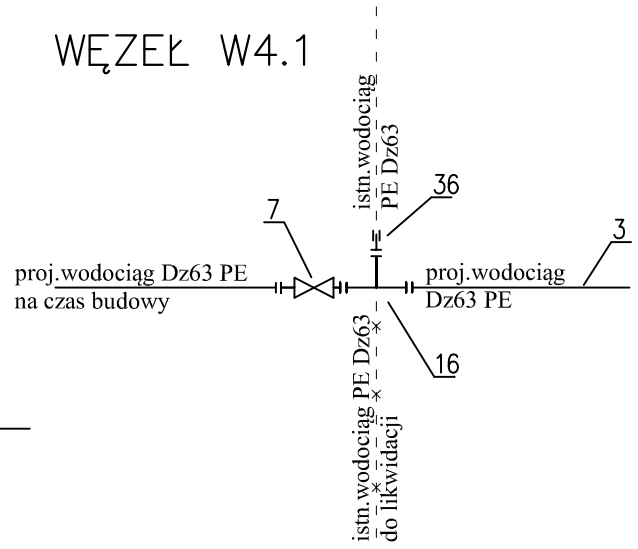

WĘZEŁ W5

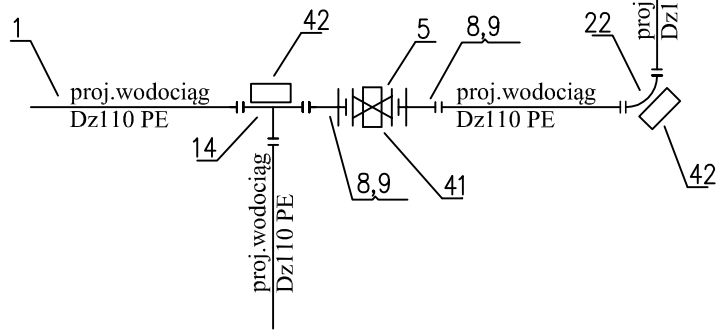

WĘZEŁ W6

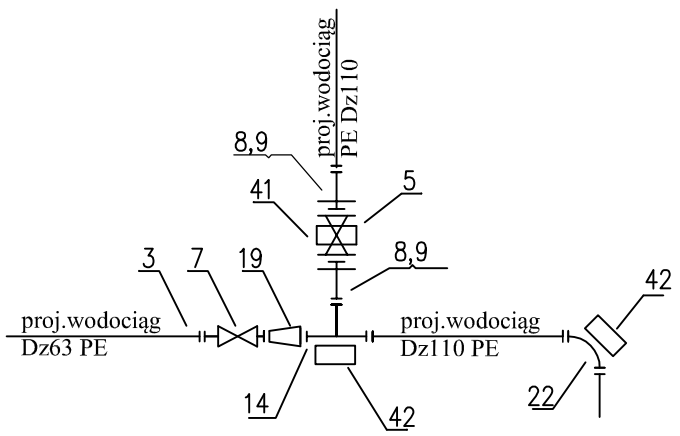

WĘZEŁ W6.1

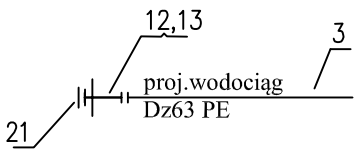

PUNKT A

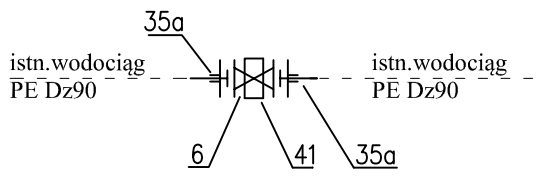

WĘZEŁ Hp1

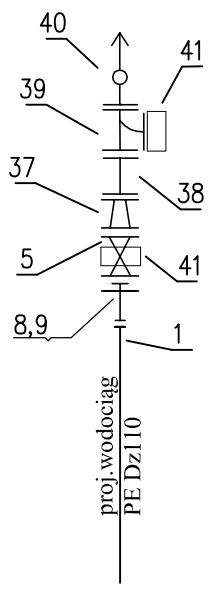

L.p.	WYSZCZEGÓLNIENIE	ŚREDNICA/ NR KAT
1	Rura ciśnieniowa PE 100-RC/RC SDR11 PN16	Dz110x10
2	Rura ciśnieniowa PE 100-RC/RC SDR11 PN16	Dz90x8,2
3	Rura ciśnieniowa PE 100-RC/RC SDR11 PN16	Dz63x5,8
4	Nasuwka trójdzielna TREPI FL	DN500 np. IGE Sp. z o.o.
5	Zasuwa kołnierzowa krótka typ "E" DN100 PN16 z trzpieniem, obudową teleskopową, skrzynką uliczną do zasuw	DN100 np. HAWLE 4000E2
6	Zasuwa kołnierzowa krótka typ "E" DN80 PN16 z trzpieniem, obudową teleskopową, skrzynką uliczną do zasuw	DN80 np. HAWLE 4000E2
7	Zasuwa z żywicy POM z króćcami PE do zgrzewania PN16 DN50 z trzpieniem, obudową teleskopową, skrzynką uliczną do zasuw	DN50 np. HAWLE 2670
8	Tuleja kołnierzowa PE100 SDR11	Dz110/100 np Georg Fischer 753800014
9	Kołnierz PP/stal do tulei kołnierzowych	DN100 np Georg Fischer 727700314
10	Tuleja kołnierzowa PE100 SDR11	Dz90/80 np Georg Fischer 753800013
11	Kołnierz PP/stal do tulei kołnierzowych	DN80 np Georg Fischer 727700313
12	Tuleja kołnierzowa PE100 SDR11	Dz63/50 np Georg Fischer 753800011
13	Kołnierz PP/stal do tulei kołnierzowych	DN50 np Georg Fischer 727700211
14	Trójnik równoprzelotowy 90° PE100 SDR11 Dz110	Dz110 np. Georg Fischer 753201014
15	Trójnik równoprzelotowy 90° PE100 SDR11 Dz90	Dz90 np. Georg Fischer 753201013
16	Trójnik równoprzelotowy 90° PE100 SDR11 Dz63	Dz63 np. Georg Fischer 753201011
17	Trójnik redukcyjny 90° PE100 SDR11 Dz110/63	Dz110/63 np. Georg Fischer 753201028
18	Redukcja LS PE100, SDR11, PN16	Dz110/90 np. Georg Fischer 753901076
19	Redukcja LS PE100, SDR11, PN16	Dz110/63 np. Georg Fischer 753901078
20	Redukcja LS PE100, SDR11, PN16	Dz90/63 np. Georg Fischer 753901071
21	Kołpak PE100, SDR11, PN16	Dz63 np. Georg Fischer 753961011
22	Łuk LS PE100 SDR11 PN16 Dz110	Dz110x90°
28	Łuk LS PE100 SDR11 PN16 Dz90	Dz90x90°
31	Łuk LS PE100 SDR11 PN16 Dz90	Dz63x30°
32	Łuk LS PE100 SDR11 PN16 Dz63	Dz63x22°
35	Elektromufa PE100 SDR11 PN16	Dz90
35a	Łącznik rurowy System 2000 wraz z tuleją wzmacniającą	Dz90 Np HAWLE 0400
36	Elektromufa z zaciskami montażowymi PE100 SDR11 PN16	Dz63
37	Zwężka dwukołnierzowa z żeliwa sferoidalnego FFR DN100/80	DN100/80 Np. HAWLE 540
38	Króciec dwukołnierzowy z żeliwa sferoidalnego FF DN80 L=800mm	DN80 Np. HAWLE 530
39	Łuk kołnierzowy 90° ze stopką typu N DN80 PN16	DN80 Np. HAWLE 290
40	Hydrant technologiczny DN80 podziemny	wg rys. szczegółowego
41	Bloki podporowe pod zasuwy i hydranty 0,50x0,50x0,10 – płyta chodnikowa	—
42	Bloki oporowe na załomach trasy i trójnikach	—

43-300 Bielsko-Biała ul. Żywiecka 13

AKTYN Sp. z o.o.

		Imię i nazwisko / nr upr. bud.	Podpis:
Inwestor: Gmina Goleszów 43-440 Goleszów ul. 1 Maja 5	Projektował:	Danuta Mleczko nr upr. 10/94 B-B spec. instalacyjno-inżynieryjna	
Inwestycja: Rozbudowa sieci wodociągowej w rejonie ul. Długiej w Bażanowicach	Opracował:	mgr inż.Łukasz Nędzka	
	Sprawdził:	mgr inż. Kazimierz Gajda SLK/3076/PWOS/10 spec. instalacyjna	
Stadium: Projekt budowlany			
Tytuł rys.: SCHEMATY MONTAŻOWE WĘZŁÓW WODOCIĄGOWYCH	Skala:	Data: 11.2024r.	Nr rys.: 2